REGIONE AUTONOMA DELLA SARDEGNA

Ente acque della Sardegna
- Cagliari -

DGR n°5/8 del 24.01.2017 Piano regionale delle infrastrutture Legge regionale 5/2015 art. 4 e art. 5 C. 13 (tabella E) Rimodulazione del programma degli interventi a termini della L.R. n° 6/2015, art. 10 C. 2 e 3. Intervento q.1.b.2 RIQUALIFICAZIONE FUNZIONALE OPERE URGENTI ALLA FUNZIONALITA' DELL'IMPIANTO DI SOLLEVAMENTO SU "SU TULIS" (3C.P03): "RIQUALIFICAZIONE IMPIANTO DI SOLLEVAMENTO"

PROGETTO DEFINITIVO - ESECUTIVO

Allegati grafici: Sollevamento Su Tulis

Impianti

Situazione di progetto: Schema unifilare MT 15kV, fronte quadri

Allegato:

B20

scala:

1: 50

PROGETTO REDATTO DAI SERVIZI TECNICI DELL'ENTE

Il Progettista
DURANTE MASSIMO
11.11.2019 08:13:08 UTC
P. Massimo Durante
P.I. Andrea Tronci

Responsabile Unico del Procedimento
Dott. Ing. Marco Cordeddu

Collaborazioni tecniche
Geom. Fabienna Usai
Sig. Pier Gavino Uldanck
Sig. Giovanni F. Meledina

Direttore del Servizio SEMS
Dott. Ing. Roberto Maurichi

Supporto al RUP
Dott. Ing. Giovanni Canu

APPROVATO CON DDSOI/LLPP
Prot. n.40025 rep.2616 del 16/12/2019
AZZENA COSTANTINO
18.12.2019 11:48:49 UTC

Il Direttore Generale
Dott.Ing. Franco Ollargiu

Luglio 2019

IMPIANTO SOLLEVAMENTO SU TULIS - TORRALBA QUADRO MT

ENAS Via Mameli, 88 09123 CAGLIARI www.enas.sardegna.it	CLIENTE	Dis. N.	Impianto SOLLEVAMENTO IDRICO SUTULIS	Matricola	FOGLIO 0
		CAD		Commessa	SEGUE 1
		Nome File Soll_SuTulis	Denominazione SITUAZIONE DI PROGETTO	Esecutore	
		Data LUGLIO 2019			

CLIENTE :

ORDINE : 8130005584

PROGETTO : QMT

NOME QUADRO : CABINA DI CONSEGNA SU TULIS

TIPO QUADRO : UniSec 24kV / 50Hz - 630A - 16kA x s1

DOCUMENTO : CABINA DI CONSEGNA SU TULIS

		BURASCHI		TITOLO					
		Approvato SAVI		COPERTINA		Designazioni H00			
	QMT	Commessa. 8130005584		ABB	Tipo Documento			It A01	Cont. A03

INDICE DEI FOGLI

FOGLIO	DESCRIZIONE	REVISIONE
A01	COPERTINA	A
A03	INDICE DEI FOGLI	A
A05		
C01		
D01		
E01		
E02		
F01		
G01		
H01		
J01		
L01		
L02		
Q01		

RIFERIMENTI NORMATIVI

		BURASCHI	TITOLO					
		Approvato SAVI	INDICE DEI FOGLI		Designazioni H00			
	QMT	Commessa. 8130005584	ABB	Tipo Documento			It A03	Cont. A05

INDICE REV	DESCRIZIONE	DATA	DISEGNATO	APPROVATO
A		2014-01-16	BURASCHI	SAVI
B				
C				
D				
E				
F				
G				
H				
I				
L				

		BURASCHI	TITOLO					
		Approvato SAVI			Designazioni H00			
	QMT	Commessa. 8130005584		ABB	Tipo Documento		lt	Cont. C01

VERSIONE QUADRO	=	COMPLETO
TENSIONE NOMINALE (Un)	=	24 kV
TENSIONE DI SERVIZIO (Ur)	=	17 kV
FREQUENZA DI SERVIZIO (fr)	=	50 Hz
TENSINE DI TENUTA NOMINALE A IMPULSO ATMOSFERICO (Up)	=	125 kV
TENSIONE DI TENUTA NOMINALE A FREQUENZA DI ESERCIZIO (Ud)	=	50 kV
CORRENTE NOMINALE DELLE SBARRE PRINCIPALI (Ir)	=	630 A
CORRENTE DI BREVE DURATA NOMINALE (Ik)	=	16 KA
CORRENTE DI PICCO NOMINALE (Ip)	=	40 KA
DURATA DI CORTOCIRCUITO NOMINALE (tk)	=	1 s
CLASSIFICAZIONE DI TENUTA ALL' ARCO INTERNO (IAC)	=	AFLR
CONDIZIONE AMBIENTE	=	NORMAL
TEMPERATURA AMBIENTE	=	-5°C..40°C
GRADO DI PROTEZIONE (ECCETTO SEDI DI MANOVRA)	=	IP3X
GRADO DI PROTEZIONE A PORTE APERTE	=	IP2X
TENSIONE NOMINALE ALIMENTAZIONE CIRCUITI COMANDO E SEGNALAZIONE (Uc)	=	230Vac
TENSIONE NOMINALE ALIMENTAZIONE MOTORE CARICA MOLLE (Ua)	=	230 Vac
TENSIONE NOMINALE ALIMENTAZIONE CIRCUITI ILLUMINAZ. E ANTICONDENSA (Ua)	=	230 Vac
TIPO DI CAVO PER CONDUTTORI DI BASSA TENSIONE	=	FS17
SEZIONE DEI CONDUTTORI DEI CIRCUITI AMPEROMETRICI	=	2,5 mmq
SEZIONE DEI CONDUTTORI DEI CIRCUITI VOLTMETRICI	=	1,5 mmq
SEZIONE DEI CONDUTTORI DEI CIRCUITI PER MOTORI	=	2,5 mmq
SEZIONE DEI CONDUTTORI DI ALTRI CIRCUITI (COMANDI, SEGNALAZIONI, ECC.)	=	1 mmq
SEZIONE DEI CONDUTTORI DI INTERCONNESSIONE	=	2,5 mmq
SEZIONE DEI CONDUTTORI DI INTERCONNESSIONE DELLE ALIMENTAZIONI AUSILIARIE	=	4 mmq
CAVO PER CIRCUITI TRASFORMATORE DI CORRENTE	=	FR20H2R
CAVO PER COMUNICAZIONE	=	2x1mm2

SEZIONE DEI CONDUTTORI DI ALTRI CIRCUITI (COMANDI, SEGNALAZIONI, ECC.)

SEZIONE DEI CONDUTTORI DI INTERCONNESSIONE DELLE ALIMENTAZIONI AUSILIARIE

NOTE

COLORE PORTE ANTERIORI	=	STANDARD
FIANCATE VERNICIATE =NO		FIANCATE= LEFT

ACCESSORI FORNITI

SCHEMA SINOTTICO

COPPIA CHIUSURE LATERALI

CHIUSURE DI FONDO

LEVA DI COMANDO DEL SEZIONATORE

INDIVIDUAZIONE DEI CONDUTTORI

PER L'IDENTIFICAZIONE DEI CONDUTTORI VIENE IMPIEGATO IL SISTEMA DELLA 'ETICHETTATURA DELLA CONNESSIONE ALL'ESTREMITA' LOCALE' DEFINITO DALLE NORME IEC 62491 E CEI EN 62941 AL PARAGRAFO 6.2. QUESTO SISTEMA PREVEDE CHE IL SIMBOLO POSTO AD UNA ESTREMITA' DI CONDUTTORE SIA UGUALE A QUELLO DEL MORSETTO A CUI TALE ESTREMITA' DEL CONDUTTORE E' CONNESSA. IN CONFORMITA' ALLA NORMA CEI EN 61666 OGNI CONDUTTORE VIENE IDENTIFICATO DALLA DESIGNAZIONE DI RIFERIMENTO DEL COMPONENTE ELETTRICO COLLEGATO, SEGUITA DAL SEGNO ':' (DUE PUNTI), SEGUITO DALLA DESIGNAZIONE DEL TERMINALE. AD ESEMPIO IL CONDUTTORE COLLEGATO AL MORSETTO '10' DEL COMPONENTE CON DESIGNAZIONE '-XA' SARA' MARCATO COL SIMBOLO '-XA:10'. LA MARCATURA DEL CONDUTTORE VIENE APPOSTA IN MODO TALE DA ESSERE LETTA SEMPRE DAL MORSETTO VERSO IL CONDUTTORE, COME SOTTO INDICATO

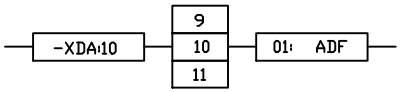

		BURASCHI	TITOLO		
		Approvato SAVI		Designazioni H00	
	QMT	Commessa. 8130005584	ABB Tipo Documento	lt	Cont. D01

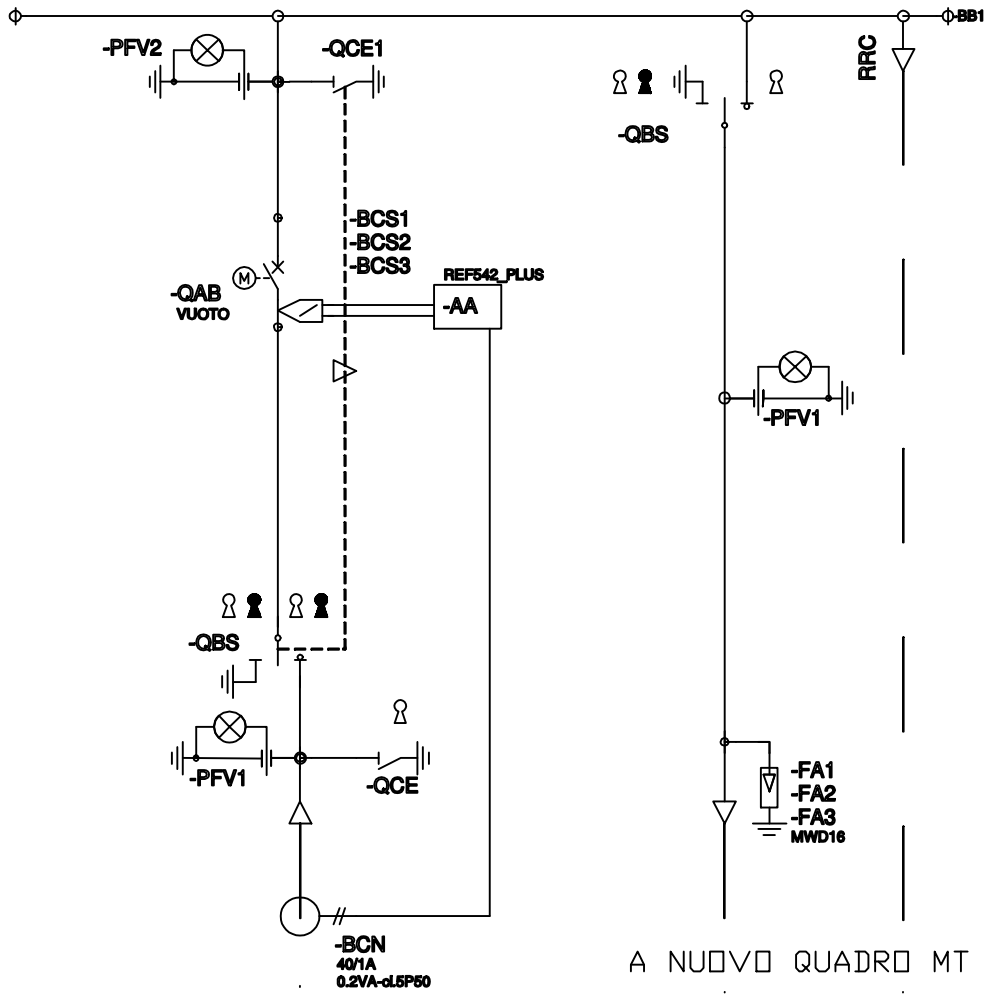

Pannello	H01	H02
	SBR	SDC
Descrizione		SDC_ SCARICATORI
	1VCE012329T0100	1VCE012329T0101

		BURASCHI	TITOLO				
		Approvato SAVI			Designazioni H00		
	QMT	Commessa. 8130005584	ABB	Tipo Documento		lt	Cont. E01

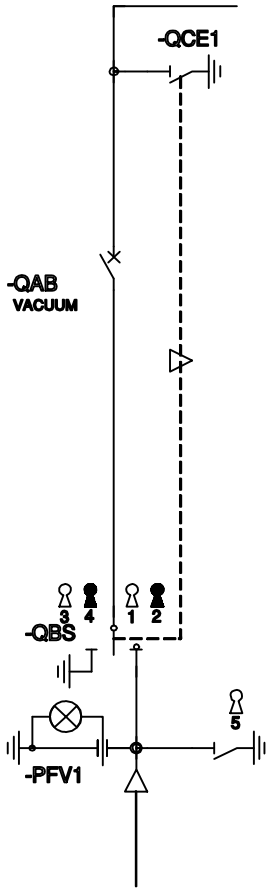

	CHIAVE	MATRICE
⇨ -QBS	...2	
⇦	...1	
⇨	...3	
⇦	...4	
⇨ -QBS		

		BURASCHI	TITOLO				
		Approvato SAVI			Designazioni H00		
	QMT	Commessa. 8130005584	ABB	Tipo Documento		lt	Cont. E02

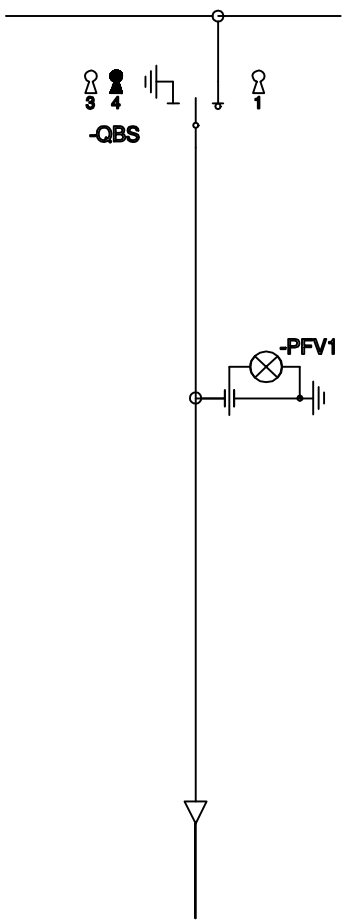

CHIAVE MATRICE

	...1	
	...3	
	...4	

		BURASCHI	TITOLO					
		Approvato SAVI			Designazioni H00			
	QMT	Commessa. 8130005584	ABB	Tipo Documento			lt	Cont. F01

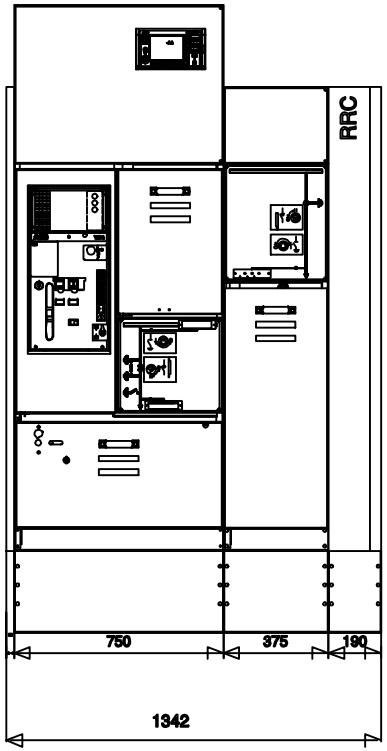

Pannello	H01	H02
	SBR	SDC
Descrizione	SBR_PROTEZIONE	SDC SCARICATORI

		BURASCHI		TITOLO				
		Approvato SAVI				Designazioni H00		
	QMT	Commessa. 8130005584		ABB	Tipo Documento		lt	Cont. G01

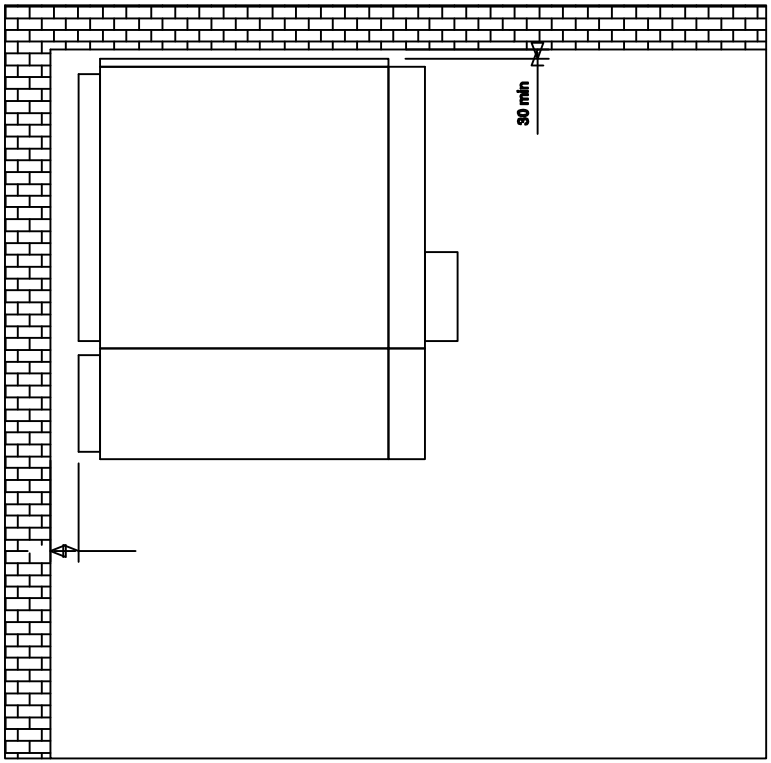

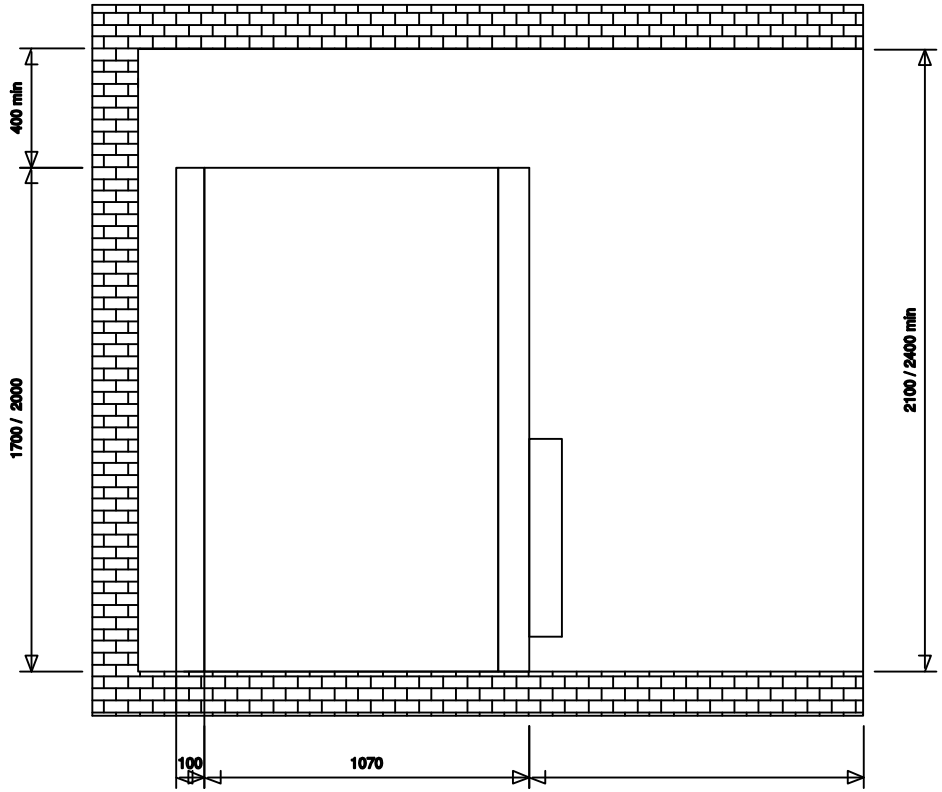

- IAC A-FLR SOLUZIONE FINO A 16kA 1sec CON FILTRI

		BURASCHI		TITOLO					
		Approvato SAVI				Designazioni H00			
	QMT	Commessa. 8130005584		ABB	Tipo Documento			lt	Cont. H01

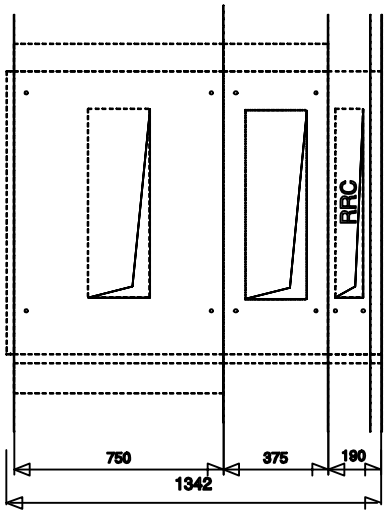

Pannello	H01	H02
	SBR	SDC
Descrizione	SBR_PROTEZIONE	SDC SCARICATORI

		BURASCHI	TITOLO				
		Approvato SAVI			Designazioni H00		
	QMT	Commessa. 8130005584	ABB	Tipo Documento		lt	Cont. J01

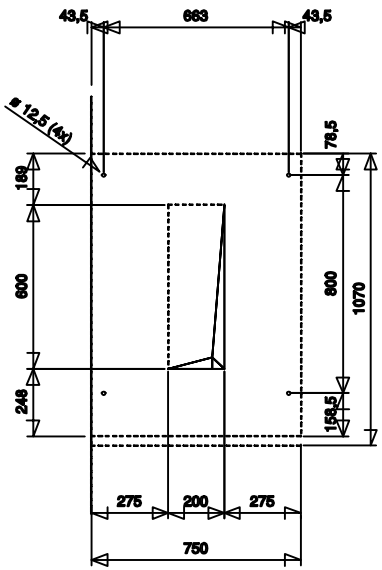

PANNELLI:
H01

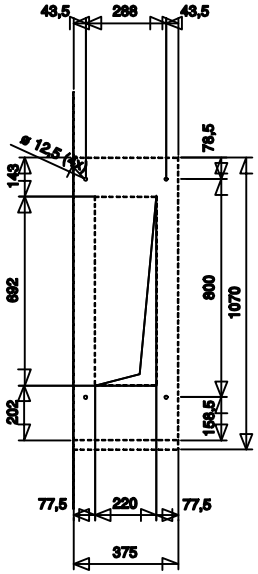

PANNELLI:
H02

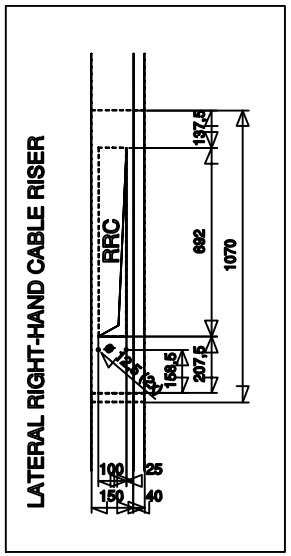

		BURASCHI	TITOLO					
		Approvato SAVI			Designazioni H00			
	QMT	Commessa. 8130005584	ABB	Tipo Documento			lt	Cont. L01

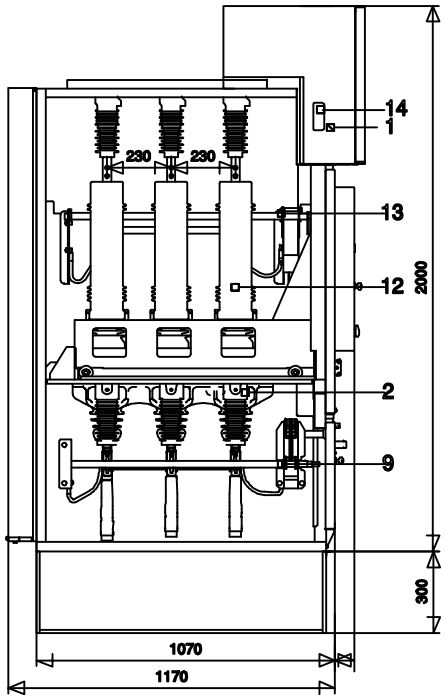

H01

2	INTERRUTTORE DI MANOVRA - SEZIONATORE
9	SEZIONATORE-TERRA
12	INTERRUTTORE
14	

		BURASCHI		TITOLO				
		Approvato SAVI				Designazioni H00		
	QMT	Commessa. 8130005584		ABB	Tipo Documento		lt	Cont. L02

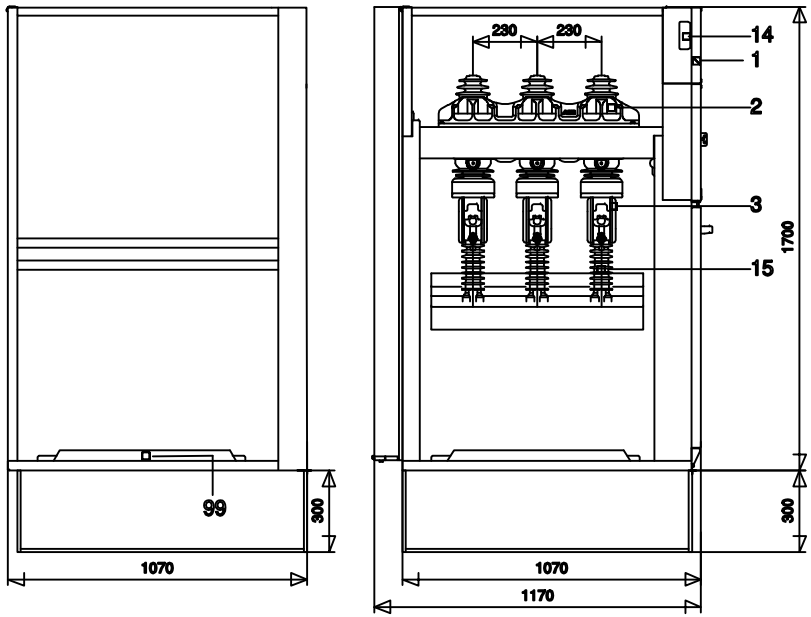

PANELS:
RLC/RRC

H02

1	
	INTERRUTTORE DI MANOVRA - SEZIONATORE
3	
14	
15	SCARICATORE

99	

		BURASCHI	TITOLO					
		Approvato SAVI			Designazioni H00			
	QMT	Commessa. 8130005584	ABB	Tipo Documento			lt	Cont. Q01

■	RACCOLTA SCHEMI E DISEGNI WIRING AND DRAWING SET
□	RACCOLTA ELABORATI SOFTWARE SW DOCUMENTATION SET

EQUIPAGG.ELETTRICO PER:
ELECTRICAL EQUIPMENT FOR:

Cliente:
Customer: *ENAS*

Impianto:
Plant: *QUADRO 8DJH – CABINA MT*

Parte d'impianto
Plant section: *SCOMPARTO 1 – LS2 – NA60 "ARRIVO"*

C					Data
B					Disegn.
A					Contr.
Mod.	Num.	Sigla	Data	Descrizione	Visto

SIEMENS
S.p.A.

CLIENTE/COSTUMER

OGGETTO/OBJECT COPERTINA

COMMESSA n/ORDER n

DISEGNO n/DRAWING n

Nr. Foglio 01

Segue Foglio 02

Xrif inizio.dwg

FOGLI	DESCRIZIONE	REVISIONI A	B	C	D	E	F
01	COPERTINA	X	X				
02	INDICE REVISIONI	X	X				
03	LEGENDA	X	X				
04	TRIFILARE SCOMPARTO 1 – NA30	X	X				
04A	TRIFILARE SCOMPARTO 1 – TV	X	X				
05	SCHEMA FUNZIONALE SCOMPARTO 1 – INTERRUTTORE Q0.1	X	X				
06	SCHEMA FUNZIONALE SCOMPARTO 1 – SEZIONATORE Q01.1	X	X				
07	MORSETTIERA SCOMPARTO 1	X	X				
08							
09							
10							
11							
12							
13							
14							
15							
16							
17							
18							
19							
20							
21							
22							
23							
24							

FOGLI	DESCRIZIONE	REVISIONI A	B	C	D	E	F
25							
26							
27							
28							
29							
30							
31							
32							
33							
34							
35							
36							
37							
38							
39							
40							
41							
42							
43							
44							
45							
46							
47							
48							
49							

C					Data
B					Disegn.
A					Contr.
Mod.	Num.	Sigla	Data	Descrizione	Visto

SIEMENS
S.p.A.

CLIENTE/COSTUMER

OGGETTO/OBJECT INDICE REVISIONI

COMMESSA n/ORDER n

DISEGNO n/DRAWING n

Nr. Foglio 02

Segue Foglio 03

LEGENDA SIGLE

SIGLA	DESCRIZIONE
Q0.X	INTERRUTORE MT
Q01.X	SEZIONATORE MT A TRE POSIZIONI
TV.X	RIDUTTORE DI TENSIONE
TA.X	RIDUTTORE DI CORRENTE
F100.X	FUSIBILI MT
BA	BOBINA DI APERTURA
BC	BOBINA DI CHIUSURA
M	MOTORE CARICAMOLLE
Q1	INTERRUTTORE AUTOMATICO PER PROTEZIONE CIRCUITI AUSILIARI
Q2	INTERRUTTORE AUTOMATICO PER PROTEZIONE CIRCUITO CARICAMOLLE INTERRUTTORE MT
SA	PULSANTE DI APERTURA A DISTANZA
SC	PULSANTE DI CHIUSURA A DISTANZA
SP	PULSANTE DI SBLOCCO PROTEZIONI
S1L	SELETTORE DI CONSENSO COMANDO A DISTANZA
P.Y	RELE' DI PROTEZIONE
H1..n	LAMPADA DI SEGNALAZIONE
CA	COMMUTATORE AMPEROMETRICO
CV	COMMUTATORE VOLTMETRICO
M.Z	STRUMENTO DI MISURA
T.Z	TRASDUTTORE DI MISURA
K1..n.X	RELE' AUSILIARIO
K1..n.Y	RELE' DI BLOCCO
T1..n.X	RELE' TEMPORIZZATI
..	..

LEGENDA MORSETTI

SIMBOLO	SIGLA	DESCRIZIONE
☐	X1	MORSETTIERA DI APPOGGIO CLIENTE
☐	XT	MORSETTIERA DI ALIMENTAZIONE CELLE
◪	X2	MORSETTIERA AMPEROMETRICA SEZIONABILE E CORTOCIRCUITABILE
☒	X3	MORSETTIERA VOLTMETRICA
☐	XQ01	MORSETTIERA SEZIONATORE MT
☐	XQ0	MORSETTIERA INTERRUTTORE MT

NOTE :

X = NUMERO DI IDENTIFICAZIONE DELLA CELLA DI APPARTENENZA
Y = NUMERO DI IDENTIFICAZIONE DEL TIPO DI PROTEZIONE
Z = IDENTIFICAZIONE DEL TIPO DI STRUMENTO DI MISURA

NOTE GENERALI :

LO SCHEMA E' RAPPRESENTATO :
- CON INTERRUTTORE MT APERTO
- CON MOLLE DI CHIUSURA SCARICHE
- CON SEZIONATORE MT IN POSIZIONE DI APERTO
- CIRCUITI AUSILIARI DISECCITATI (SENZA ALIMENTAZIONE AUSILIARIA)

C					Data
B					Disegn.
A					Contr.
Mod.	Num.	Sigla	Data	Descrizione	Visto

SIEMENS
S.p.A.

CLIENTE/COSTUMER
OGGETTO/OBJECT LEGENDA
COMMESSA n/ORDER n
DISEGNO n/DRAWING n
Nr. Foglio 03
Segue Foglio 04

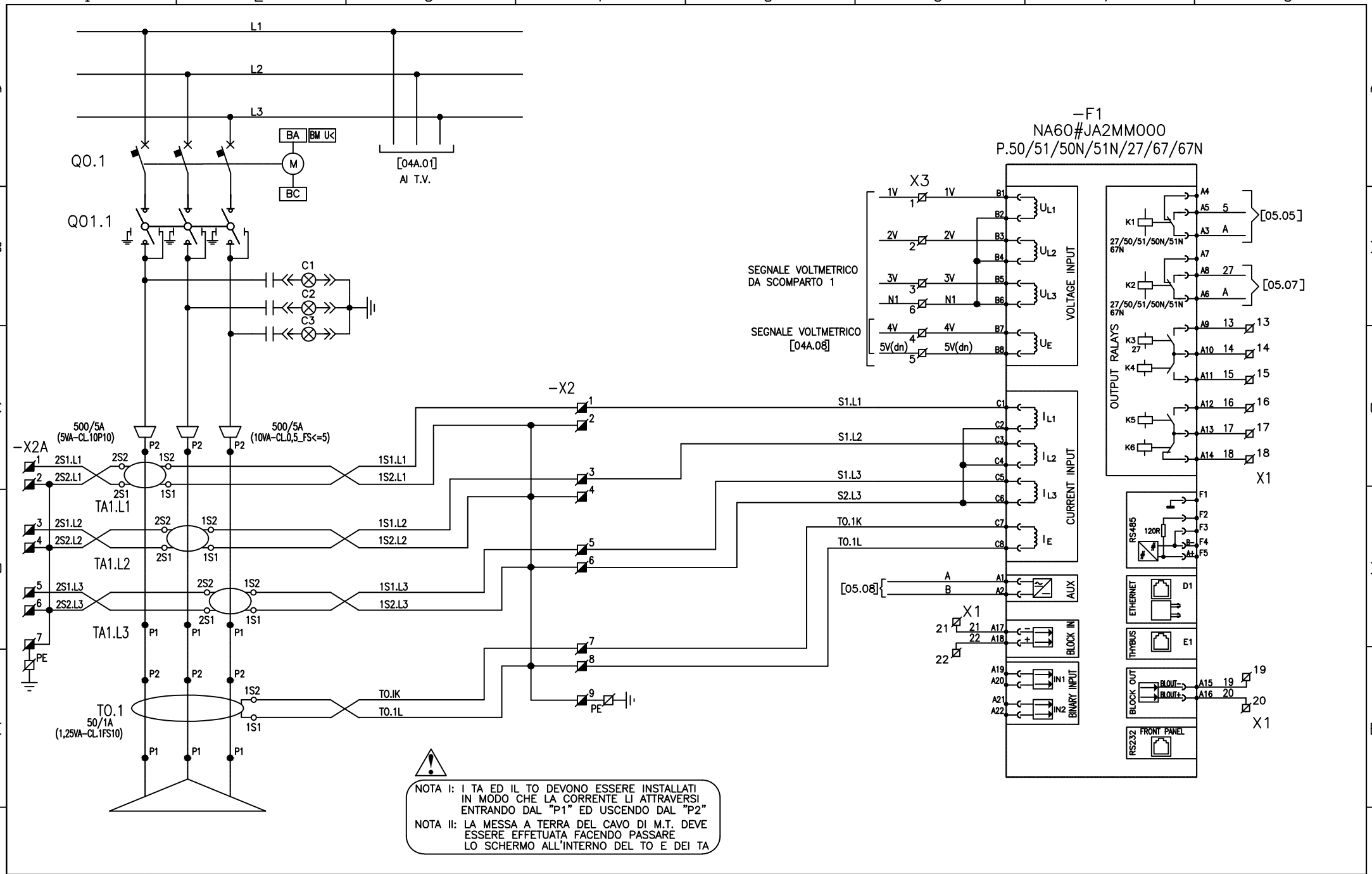

NOTA I: I TA ED IL TO DEVONO ESSERE INSTALLATI IN MODO CHE LA CORRENTE LI ATTRAVERSI ENTRANDO DAL "P1" ED USCENDO DAL "P2"

NOTA II: LA MESSA A TERRA DEL CAVO DI M.T. DEVE ESSERE EFFETUATA FACENDO PASSARE LO SCHERMO ALL'INTERNO DEL TO E DEI TA

Mod.	Num.	Sigla	Data	Descrizione	Visto
C					Data
B					Disegn.
A					Contr.

SIEMENS
S.p.A.

CLIENTE/COSTUMER

OGGETTO/OBJECT
TRIFILARE SCOMPARTO 1 – RELE' PROTEZIONE NA30

COMMESSA n/ORDER n

DISEGNO n/DRAWING n

Nr. Foglio 04

Segue Foglio 04A

Xrif inizio.dwg

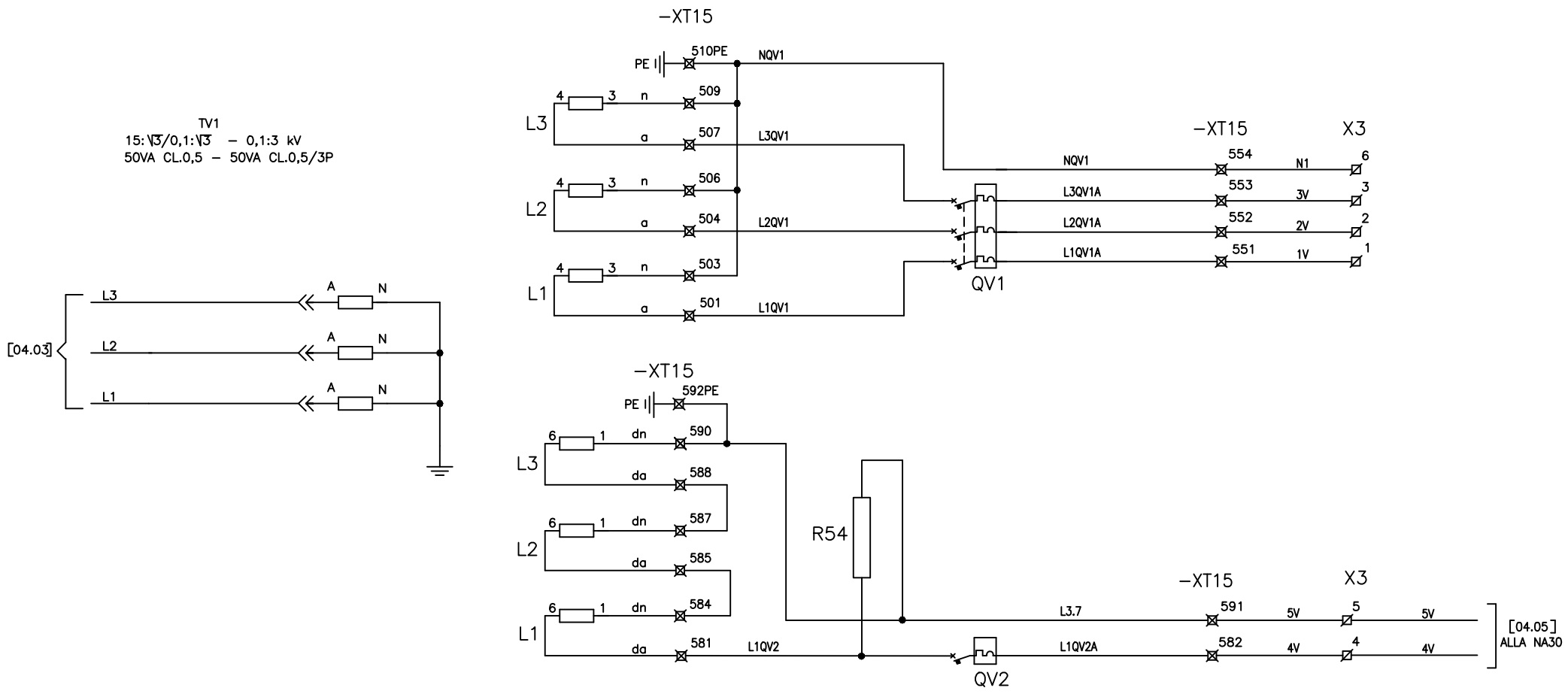

C					Data
B					Disegn.
A					Contr.
Mod.	Num.	Sigla	Data	Descrizione	Visto

SIEMENS
S.p.A.

CLIENTE/COSTUMER

OGGETTO/OBJECT: TRIFILARE SCOMPARTO 1 – TV

COMMESSA n/ORDER n

DISEGNO n/DRAWING n

Nr. Foglio 04A

Segue Foglio 05

Xrif inizio.dwg

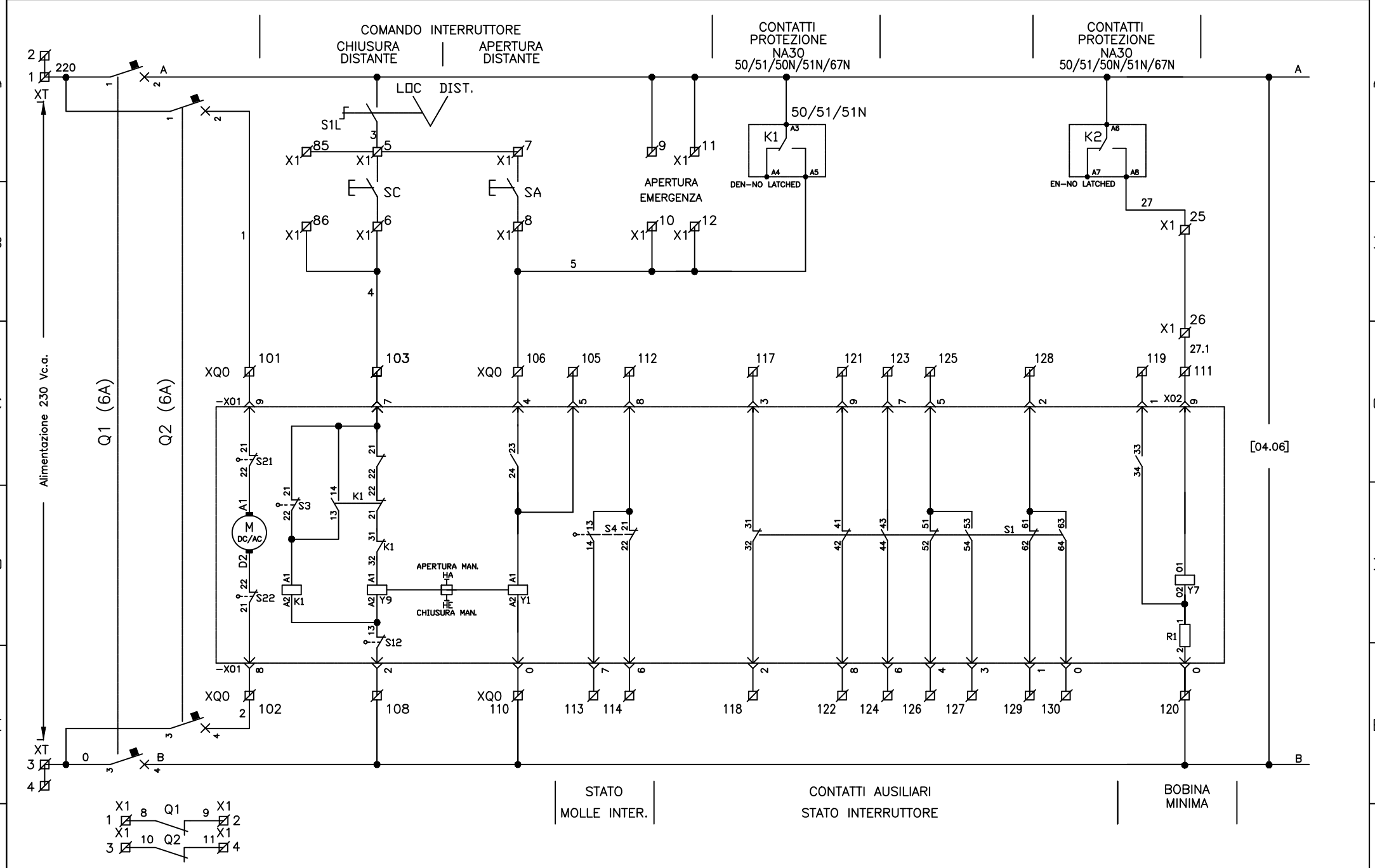

C					Data
B					Disegn.
A					Contr.
Mod.	Num.	Sigla	Data	Descrizione	Visto

SIEMENS
S.p.A.

CLIENTE/COSTUMER

OGGETTO/OBJECT
SCHEMA FUNZIONALE SCOMPARTO 1 – INTERRUTTORE Q0.1

COMMESSA n/ORDER n

DISEGNO n/DRAWING n

Nr. Foglio 05

Segue Foglio 06

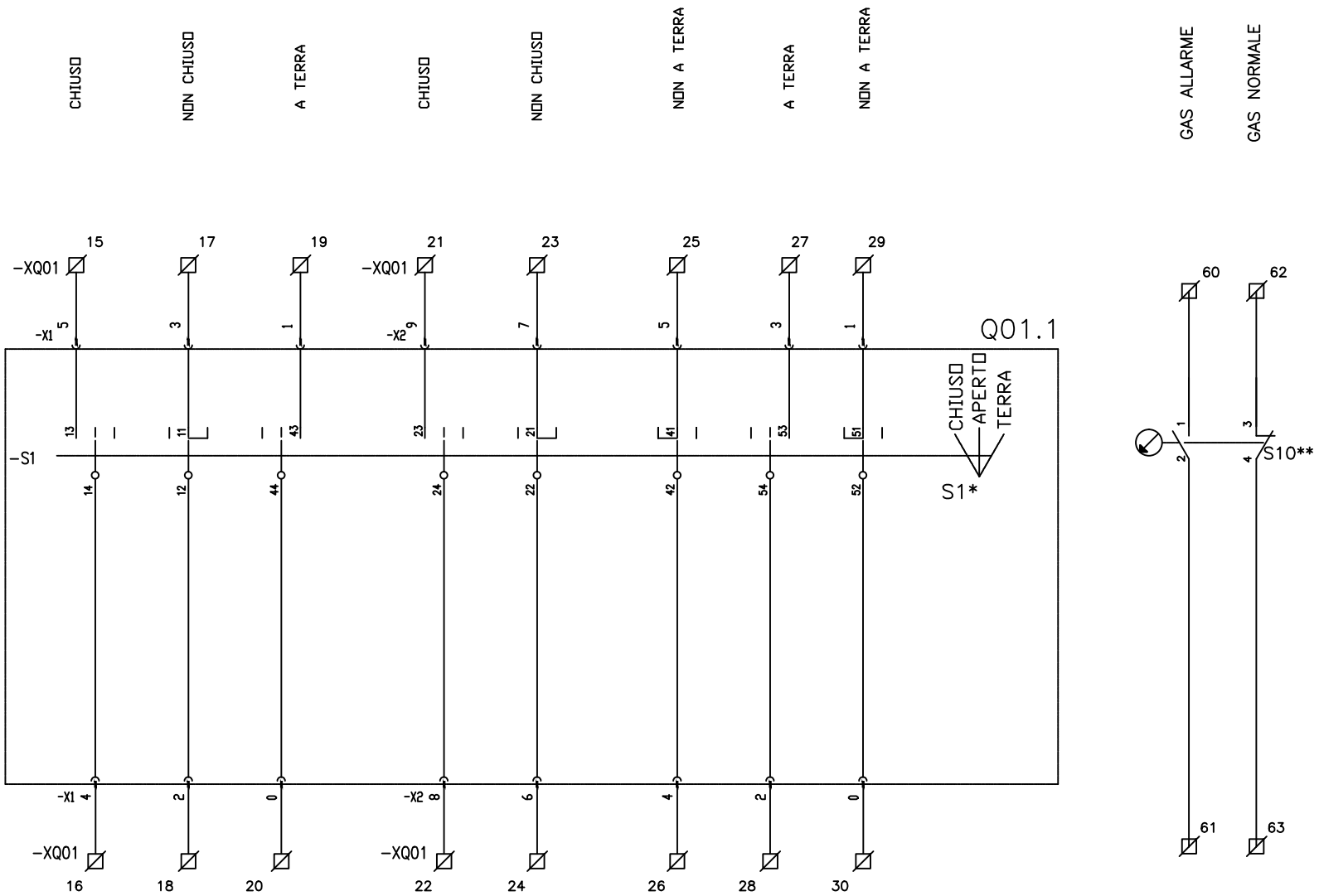

Q01.1* CONTATTI A PACCO SEZIONATORE 3 POSIZIONI
S10** SEGNALAZIONE STATO GAS SF6

C					Data
B					Disegn.
A					Contr.
Mod.	Num.	Sigla	Data	Descrizione	Visto

SIEMENS
S.p.A.

CLIENTE/COSTUMER

OGGETTO/OBJECT
SCHEMA FUNZIONALE SCOMPARTO 1 – SEZIONATORE Q01.1

COMMESSA n/ORDER n

DISEGNO n/DRAWING n

Nr. Foglio 06

Segue Foglio 07

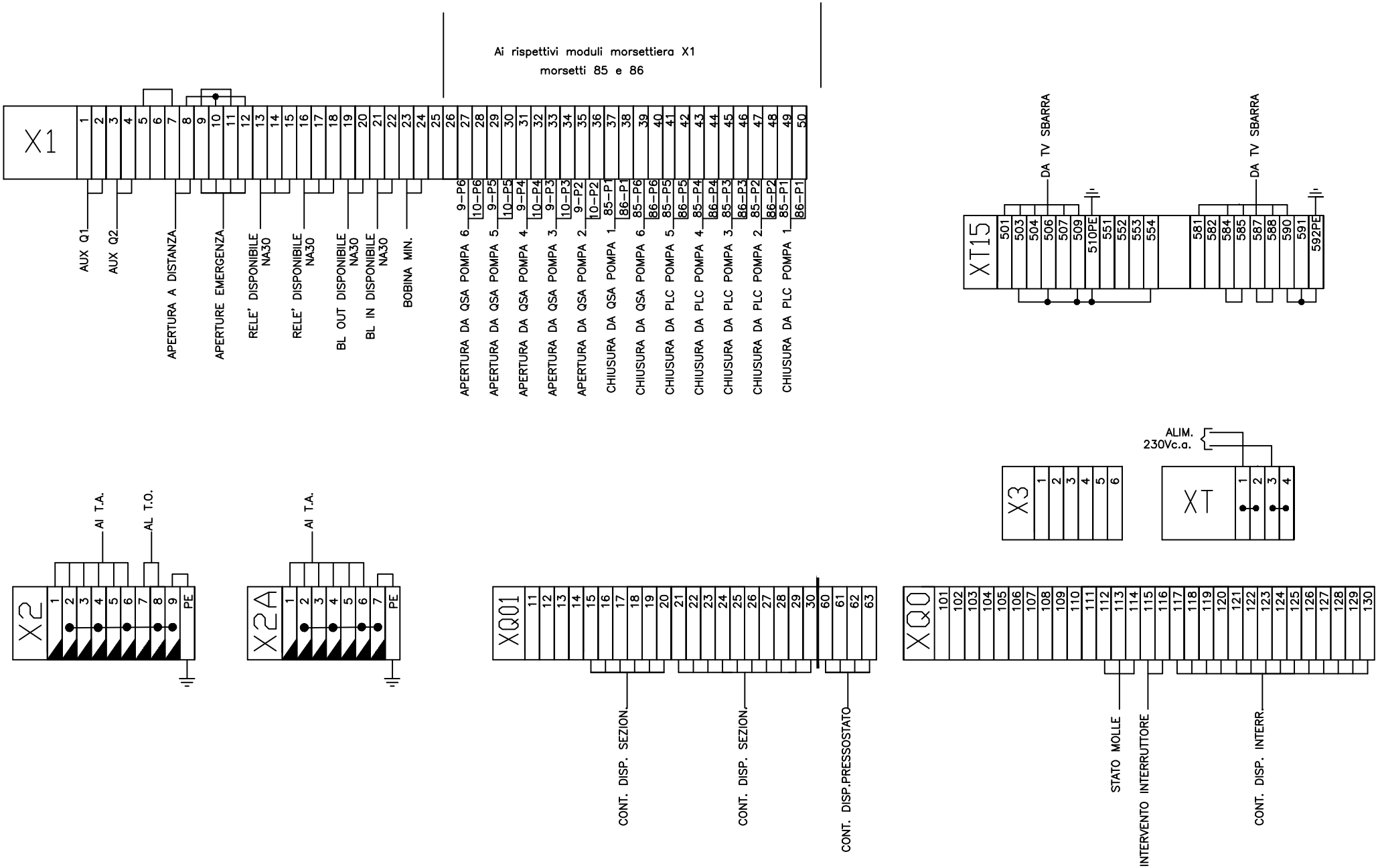

C					Data
B					Disegn.
A					Contr.
Mod.	Num.	Sigla	Data	Descrizione	Visto

SIEMENS
S.p.A.

CLIENTE/COSTUMER

OGGETTO/OBJECT: MORSETTIERE SCOMPARTO 1

COMMESSA n/ORDER n

DISEGNO n/DRAWING n

Nr. Foglio 07

Segue Foglio =

SIEMENS S.p.A.

EQUIPAGG.ELETTRICO PER:
ELECTRICAL EQUIPMENT FOR:

■ RACCOLTA SCHEMI E DISEGNI
WIRING AND DRAWING SET

☐ RACCOLTA ELABORATI SOFTWARE
SW DOCUMENTATION SET

Cliente:
Customer: *ENAS*

Impianto:
Plant: *QUADRO 8DJH – CABINA MT*

Parte d'impianto
Plant section: *SCOMPARTO 2 – LS1 – NA60*

VALIDO PER SCOMPARTO: 2,3,4,5,6,7 e 8

C					Data
B					Disegn.
A					Contr.
Mod.	Num.	Sigla	Data	Descrizione	Visto

SIEMENS
S.p.A.

CLIENTE/COSTUMER

OGGETTO/OBJECT COPERTINA

COMMESSA n/ORDER n

DISEGNO n/DRAWING n

Nr. Foglio 01

Segue Foglio 02

Xref: inizio.dwg

FOGLI	DESCRIZIONE	REVISIONI					
		A	B	C	D	E	F
01	COPERTINA	X	X				
02	INDICE REVISIONI	X	X				
03	LEGENDA	X	X				
04	TRIFILARE SCOMPARTO 2 – NA60	X	X				
05	SCHEMA FUNZIONALE SCOMPARTO 2 – INTERRUTTORE Q0.2	X	X				
06	SCHEMA FUNZIONALE SCOMPARTO 2 – SEZIONATORE Q01.2	X	X				
07	MORSETTIERA SCOMPARTO 2	X	X				
08							
09							
10							
11							
12							
13							
14							
15							
16							
17							
18							
19							
20							
21							
22							
23							
24							

FOGLI	DESCRIZIONE	REVISIONI					
		A	B	C	D	E	F
25							
26							
27							
28							
29							
30							
31							
32							
33							
34							
35							
36							
37							
38							
39							
40							
41							
42							
43							
44							
45							
46							
47							
48							
49							

C					Data
B					Disegn.
A					Contr.
Mod.	Num.	Sigla	Data	Descrizione	Visto

SIEMENS
S.p.A.

CLIENTE/COSTUMER

OGGETTO/OBJECT INDICE REVISIONI

COMMESSA n/ORDER n

DISEGNO n/DRAWING n

Nr. Foglio 02

Segue Foglio 03

LEGENDA SIGLE

SIGLA	DESCRIZIONE
Q0.X	INTERRUTORE MT
Q01.X	SEZIONATORE MT A TRE POSIZIONI
TV.X	RIDUTTORE DI TENSIONE
TA.X	RIDUTTORE DI CORRENTE
F100.X	FUSIBILI MT
BA	BOBINA DI APERTURA
BC	BOBINA DI CHIUSURA
M	MOTORE CARICAMOLLE
Q1	INTERRUTTORE AUTOMATICO PER PROTEZIONE CIRCUITI AUSILIARI
Q2	INTERRUTTORE AUTOMATICO PER PROTEZIONE CIRCUITO CARICAMOLLE INTERRUTTORE MT
SA	PULSANTE DI APERTURA A DISTANZA
SC	PULSANTE DI CHIUSURA A DISTANZA
SP	PULSANTE DI SBLOCCO PROTEZIONI
S1L	SELETTORE DI CONSENSO COMANDO A DISTANZA
P.Y	RELE' DI PROTEZIONE
H1..n	LAMPADA DI SEGNALAZIONE
CA	COMMUTATORE AMPEROMETRICO
CV	COMMUTATORE VOLTMETRICO
M.Z	STRUMENTO DI MISURA
T.Z	TRASDUTTORE DI MISURA
K1..n.X	RELE' AUSILIARIO
K1..n.Y	RELE' DI BLOCCO
T1..n.X	RELE' TEMPORIZZATI
..	..

LEGENDA MORSETTI

SIMBOLO	SIGLA	DESCRIZIONE
☐	X1	MORSETTIERA DI APPOGGIO CLIENTE
☐	XT	MORSETTIERA DI ALIMENTAZIONE CELLE
◪	X2	MORSETTIERA AMPEROMETRICA SEZIONABILE E CORTOCIRCUITABILE
☒	X3	MORSETTIERA VOLTMETRICA
☐	XQ01	MORSETTIERA SEZIONATORE MT
☐	XQ0	MORSETTIERA INTERRUTTORE MT

NOTE :

X = NUMERO DI IDENTIFICAZIONE DELLA CELLA DI APPARTENENZA
Y = NUMERO DI IDENTIFICAZIONE DEL TIPO DI PROTEZIONE
Z = IDENTIFICAZIONE DEL TIPO DI STRUMENTO DI MISURA

NOTE GENERALI :

LO SCHEMA E' RAPPRESENTATO :
- CON INTERRUTTORE MT APERTO
- CON MOLLE DI CHIUSURA SCARICHE
- CON SEZIONATORE MT IN POSIZIONE DI APERTO
- CIRCUITI AUSILIARI DISECCITATI (SENZA ALIMENTAZIONE AUSILIARIA)

C					Data
B					Disegn.
A					Contr.
Mod.	Num.	Sigla	Data	Descrizione	Visto

SIEMENS
S.p.A.

CLIENTE/COSTUMER
OGGETTO/OBJECT LEGENDA
COMMESSA n/ORDER n
DISEGNO n/DRAWING n
Nr. Foglio 03
Segue Foglio 04

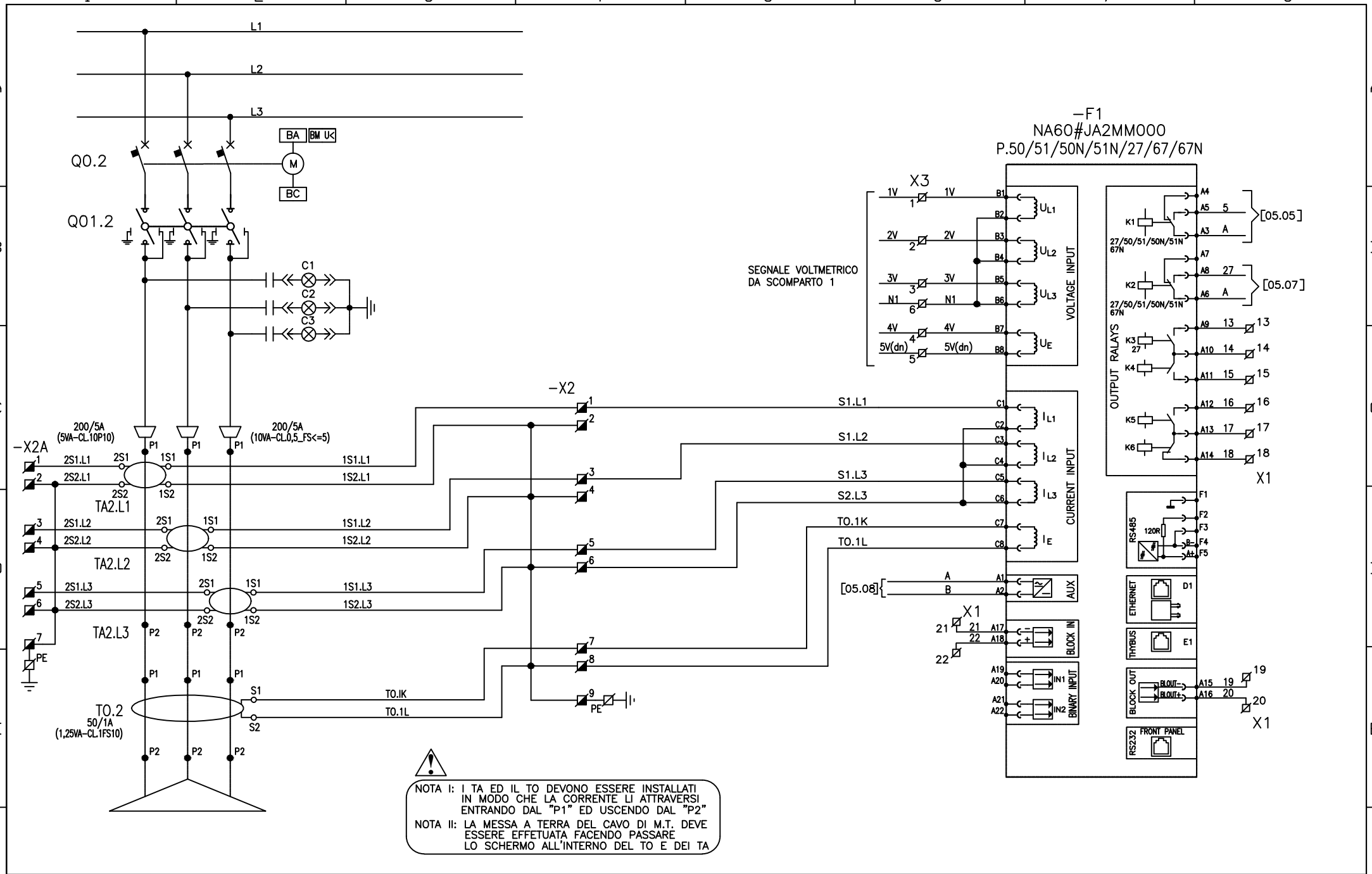

Mod.	Num.	Sigla	Data	Descrizione	Visto
C					Data
B					Disegn.
A					Contr.

SIEMENS
S.p.A.

CLIENTE/COSTUMER

OGGETTO/OBJECT
TRIFILARE SCOMPARTO 2 – RELE' PROTEZIONE NA60

COMMESSA n/ORDER n

DISEGNO n/DRAWING n

Nr. Foglio 04

Segue Foglio 05

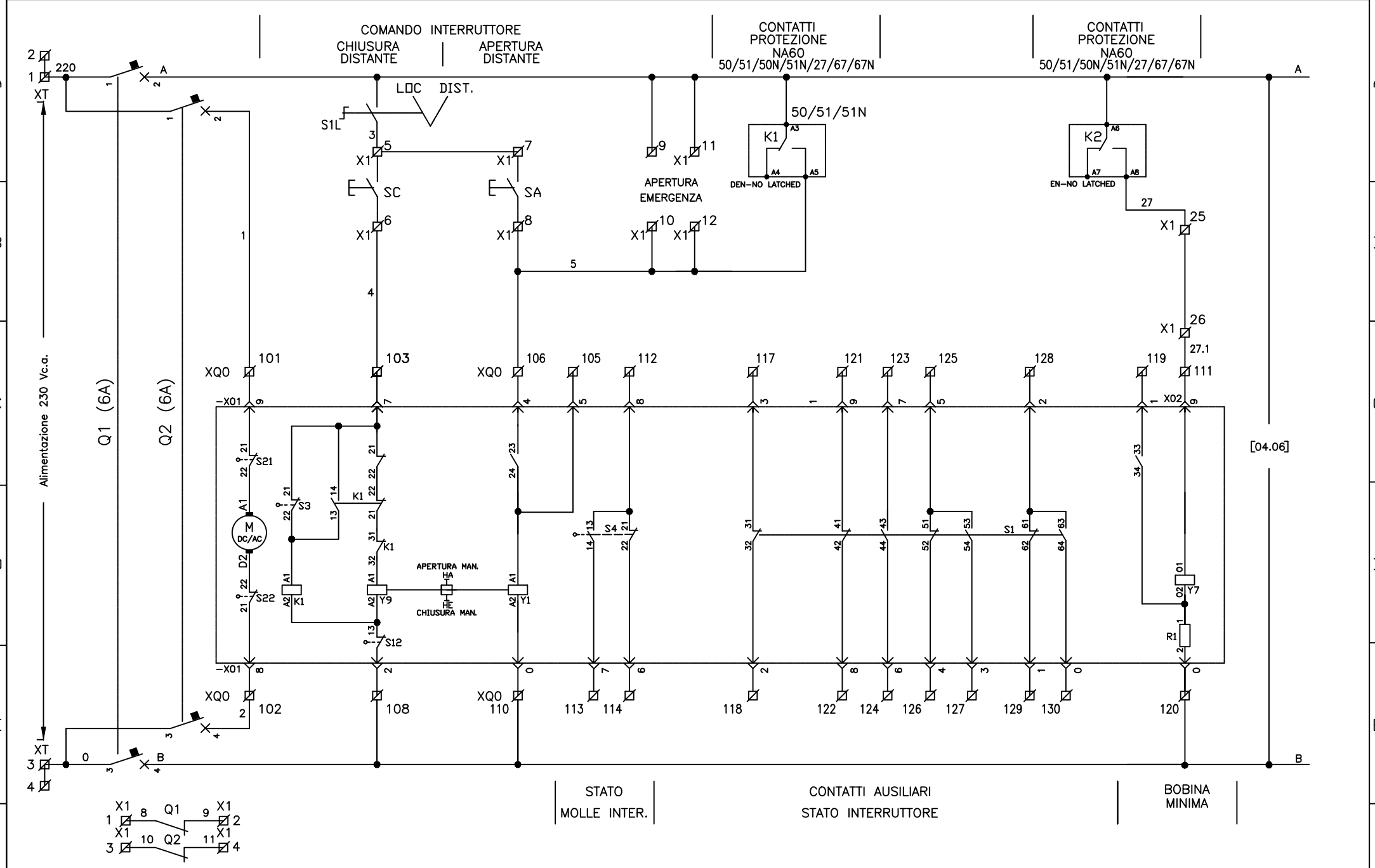

C					Data
B					Disegn.
A					Contr.
Mod.	Num.	Sigla	Data	Descrizione	Visto

SIEMENS
S.p.A.

CLIENTE/COSTUMER

OGGETTO/OBJECT
SCHEMA FUNZIONALE SCOMPARTO 2 – INTERRUTTORE Q0.2

COMMESSA n/ORDER n

DISEGNO n/DRAWING n

Nr. Foglio 05

Segue Foglio 06

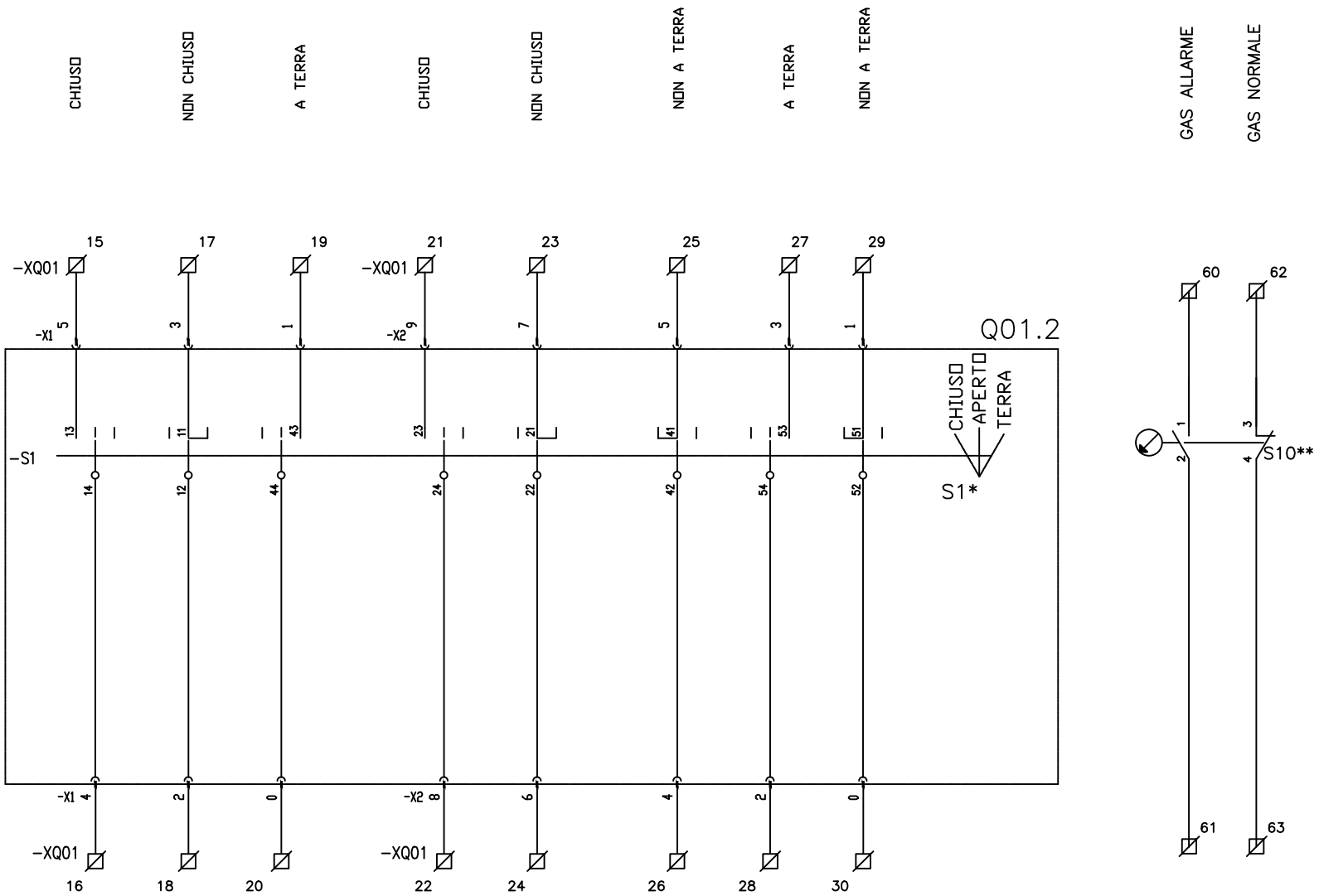

Q01.2* CONTATTI A PACCO SEZIONATORE 3 POSIZIONI
S10** SEGNALAZIONE STATO GAS SF6

C					Data
B					Disegn.
A					Contr.
Mod.	Num.	Sigla	Data	Descrizione	Visto

SIEMENS
S.p.A.

CLIENTE/COSTUMER

OGGETTO/OBJECT
SCHEMA FUNZIONALE SCOMPARTO 2 – SEZIONATORE Q01.2

COMMESSA n/ORDER n

DISEGNO n/DRAWING n

Nr. Foglio 06

Segue Foglio 07

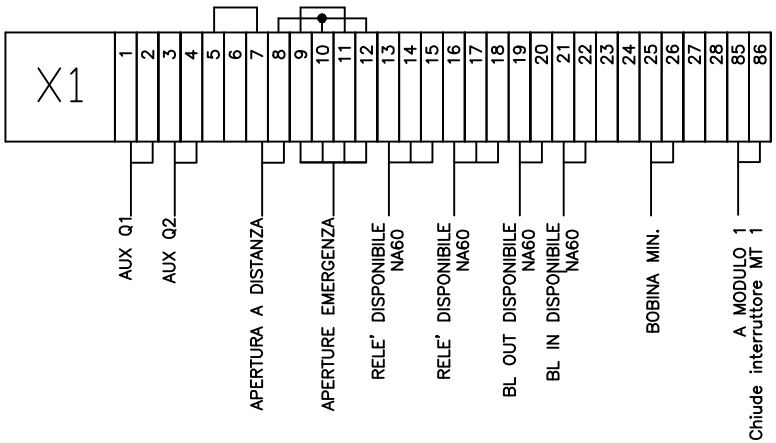

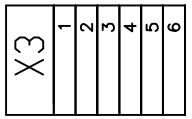

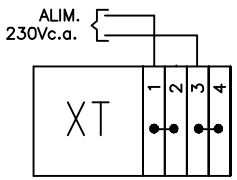

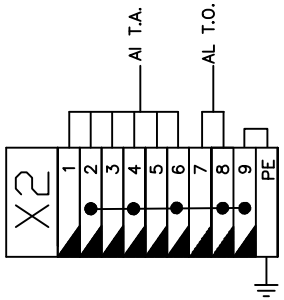

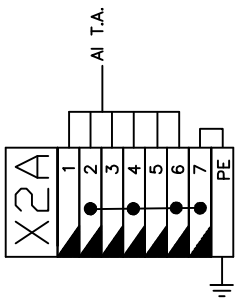

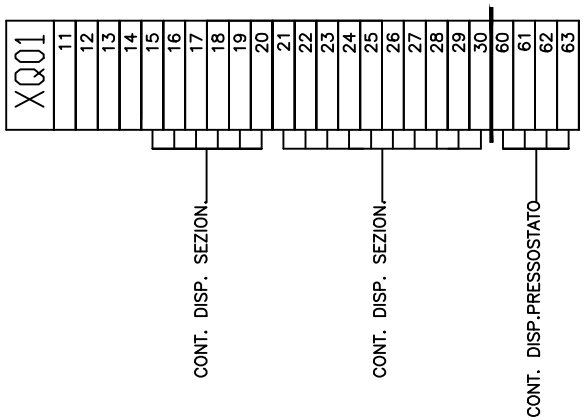

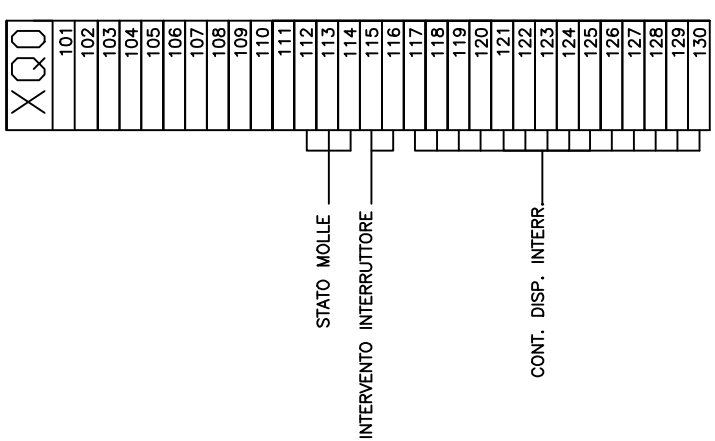

C					Data
B					Disegn.
A					Contr.
Mod.	Num.	Sigla	Data	Descrizione	Visto

SIEMENS
S.p.A.

CLIENTE/COSTUMER

OGGETTO/OBJECT: MORSETTIERE SCOMPARTO 2

COMMESSA n/ORDER n

DISEGNO n/DRAWING n

Nr. Foglio 07

Segue Foglio =

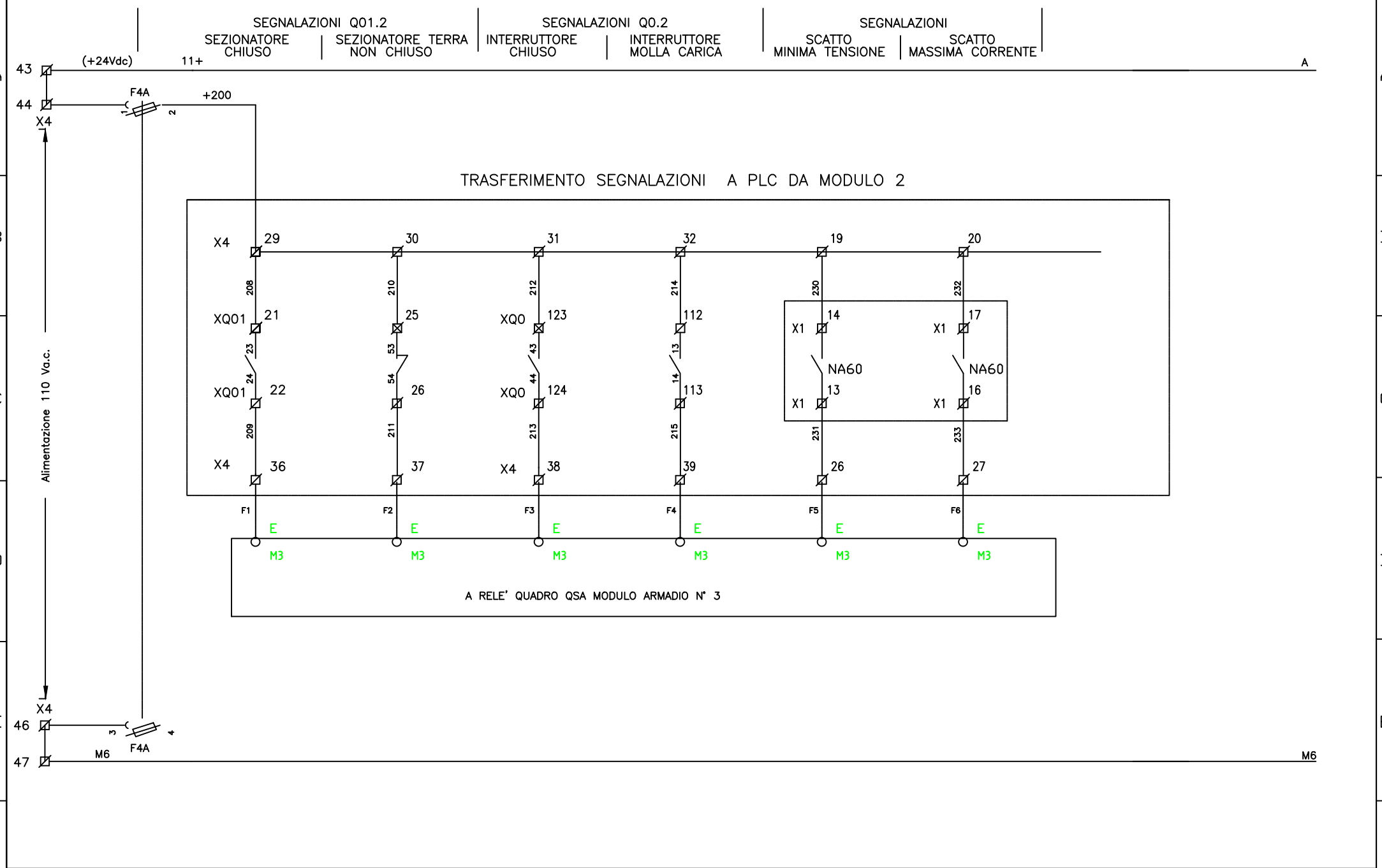

C					Data	
B					Disegn.	
A					Contr.	
Mod.	Num.	Sigla	Data	Descrizione	Visto	

SIEMENS
S.p.A.

CLIENTE/COSTUMER

OGGETTO/OBJECT
SCHEMA FUNZIONALE SCOMPARTO 2 – ALLARMI A PLC SIEMENS

COMMESSA n/ORDER n

DISEGNO n/DRAWING n

Nr. Foglio 04

Segue Foglio 05

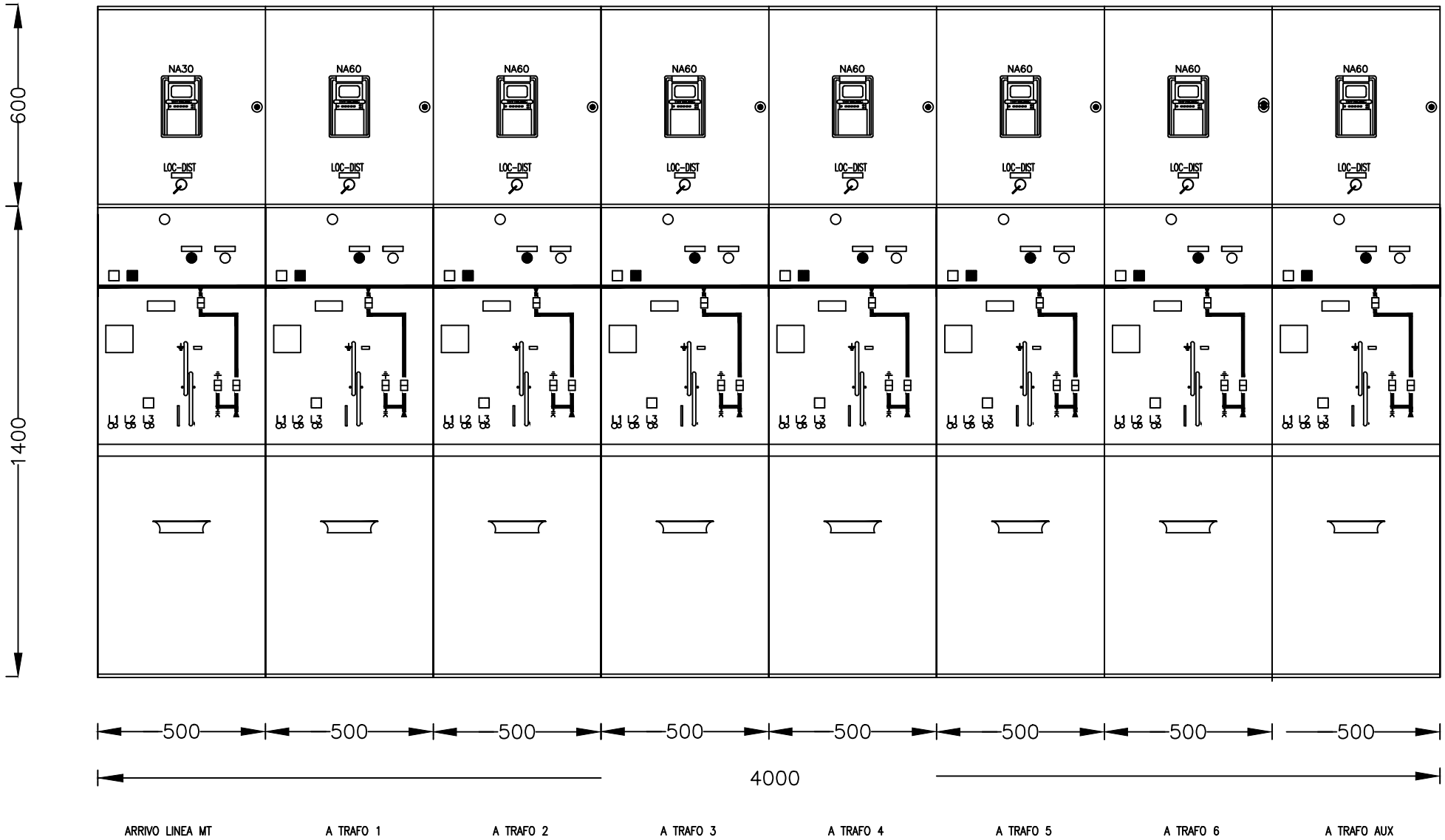

C					Data
B					Disegn.
A					Contr.
Mod.	Num.	Sigla	Data	Descrizione	Visto

SIEMENS
S.p.A.

CLIENTE/COSTUMER

OGGETTO/OBJECT: ASSIEME QUADRO

COMMESSA n/ORDER n

DISEGNO n/DRAWING n

Nr. Foglio 03

Segue Foglio 04

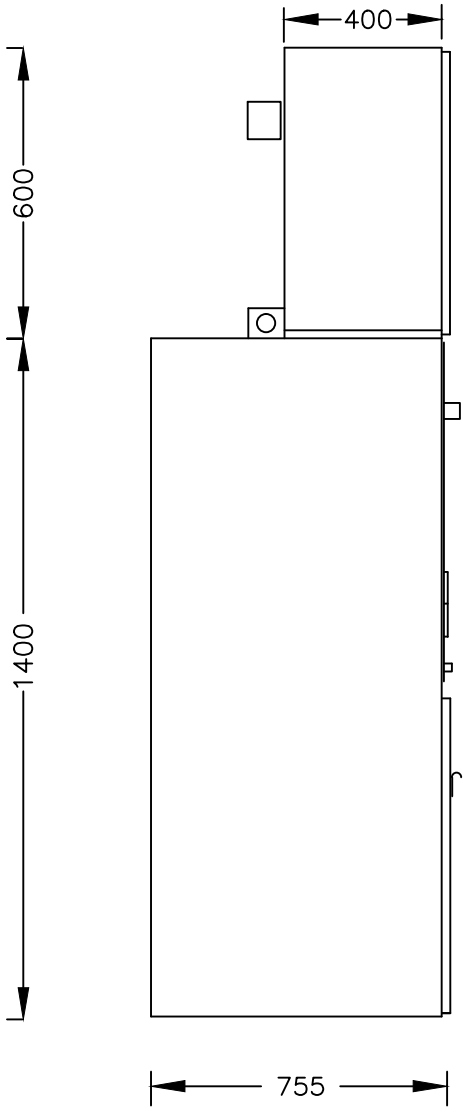

C					Data
B					Disegn.
A					Contr.
Mod.	Num.	Sigla	Data	Descrizione	Visto

SIEMENS
S.p.A.

CLIENTE/COSTUMER

OGGETTO/OBJECT: VISTA LATERALE

COMMESSA n/ORDER n

DISEGNO n/DRAWING n

Nr. Foglio 04

Segue Foglio 05

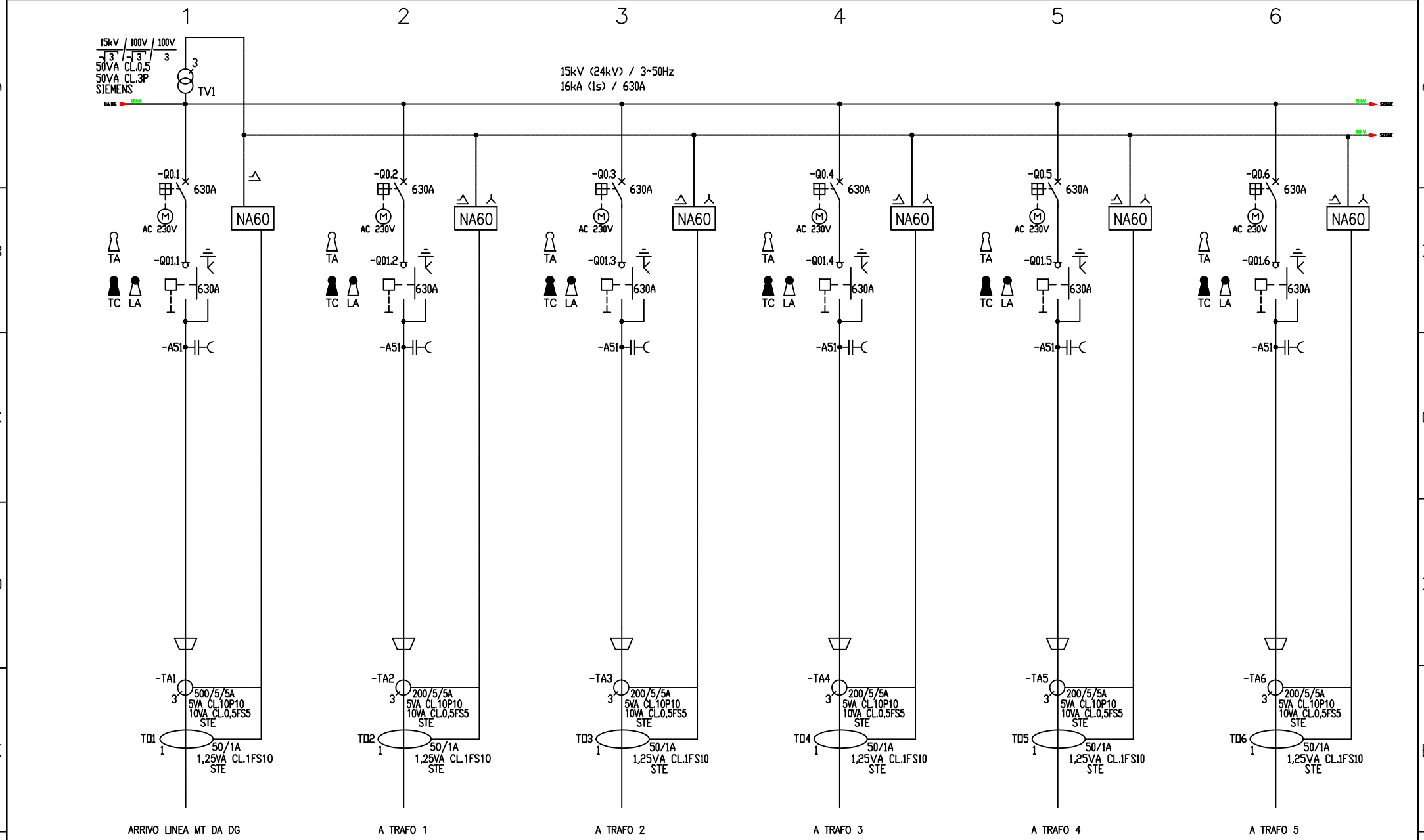

TC CHIAVE LIBERA A SEZIONATORE DI TERRA CHIUSO

LA CHIAVE LIBERA A SEZIONATORE DI LINEA APERTO

TA CHIAVE LIBERA A SEZIONATORE DI TERRA APERTO

Mod.	Num.	Sigla	Data	Descrizione	
C					Data
B					Disegn.
A					Contr.
					Visto

SIEMENS
S.p.A.

CLIENTE/COSTUMER

OGGETTO/OBJECT: UNIFILARE

COMMESSA n/ORDER n

DISEGNO n/DRAWING n

Nr. Foglio 05

Segue Foglio 06

15kV (24kV) / 3~50Hz
16kA (1s) / 630A

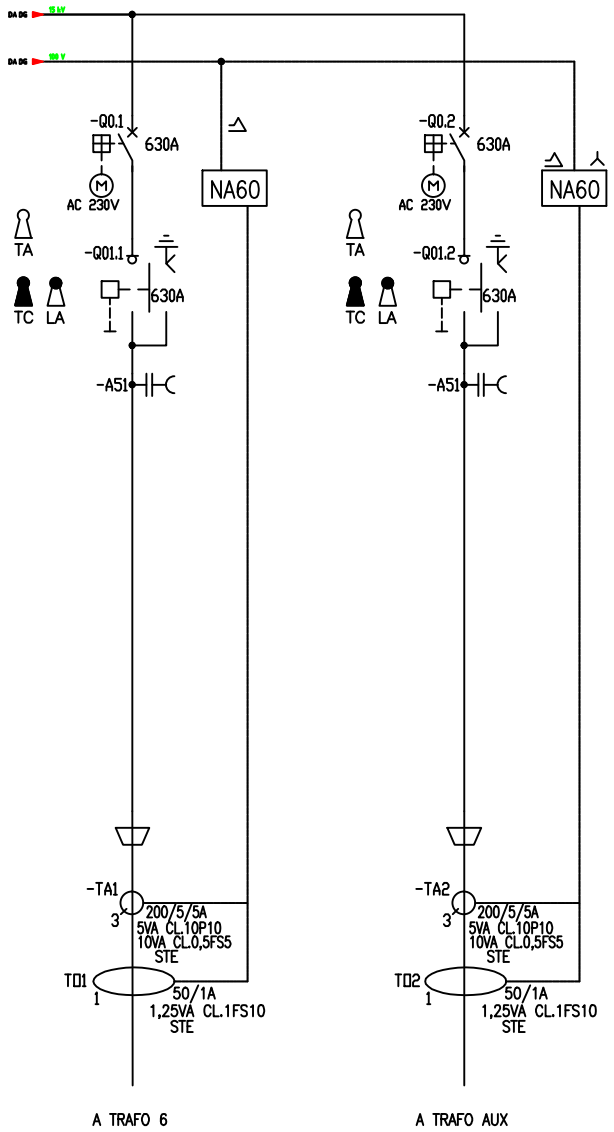

TC CHIAVE LIBERA A SEZIONATORE DI TERRA CHIUSO

LA CHIAVE LIBERA A SEZIONATORE DI LINEA APERTO

TA CHIAVE LIBERA A SEZIONATORE DI TERRA APERTO

Mod.	Num.	Sigla	Data	Descrizione	
C					Data
B					Disegn.
A					Contr.
					Visto

SIEMENS
S.p.A.

CLIENTE/COSTUMER

OGGETTO/OBJECT: UNIFILARE

COMMESSA n/ORDER n

DISEGNO n/DRAWING n

Nr. Foglio 05

Segue Foglio 06

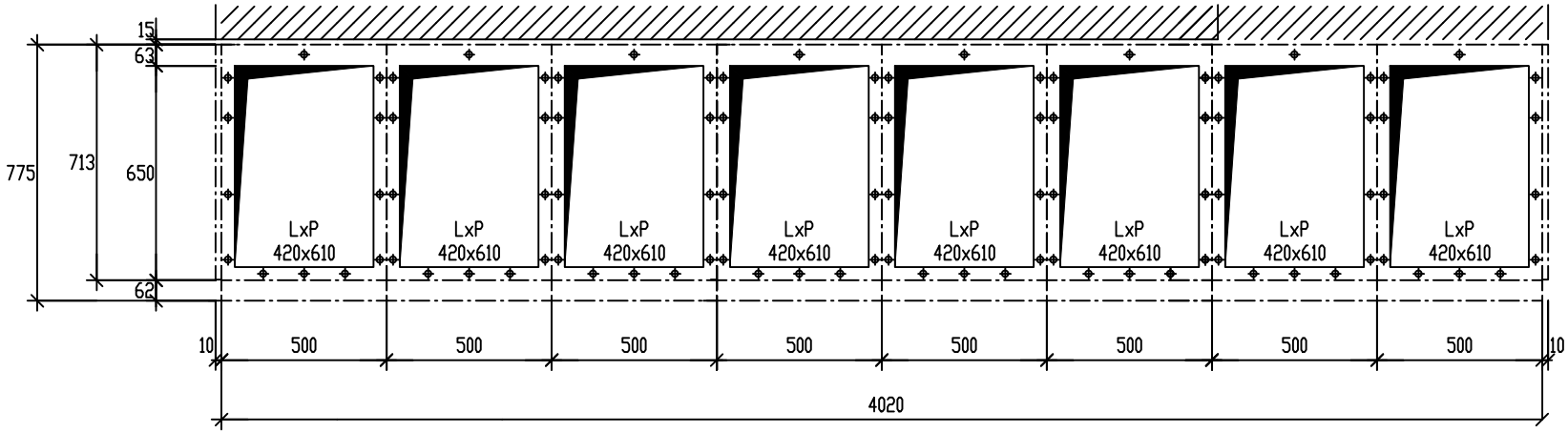

C					Data
B					Disegn.
A					Contr.
Mod.	Num.	Sigla	Data	Descrizione	Visto

SIEMENS
S.p.A.

CLIENTE/COSTUMER

OGGETTO/OBJECT: FISSAGGIO QUADRO

COMMESSA n/ORDER n

DISEGNO n/DRAWING n

Nr. Foglio 06

Segue Foglio 07

DISTRIBUZIONE CIRCUITI AUX

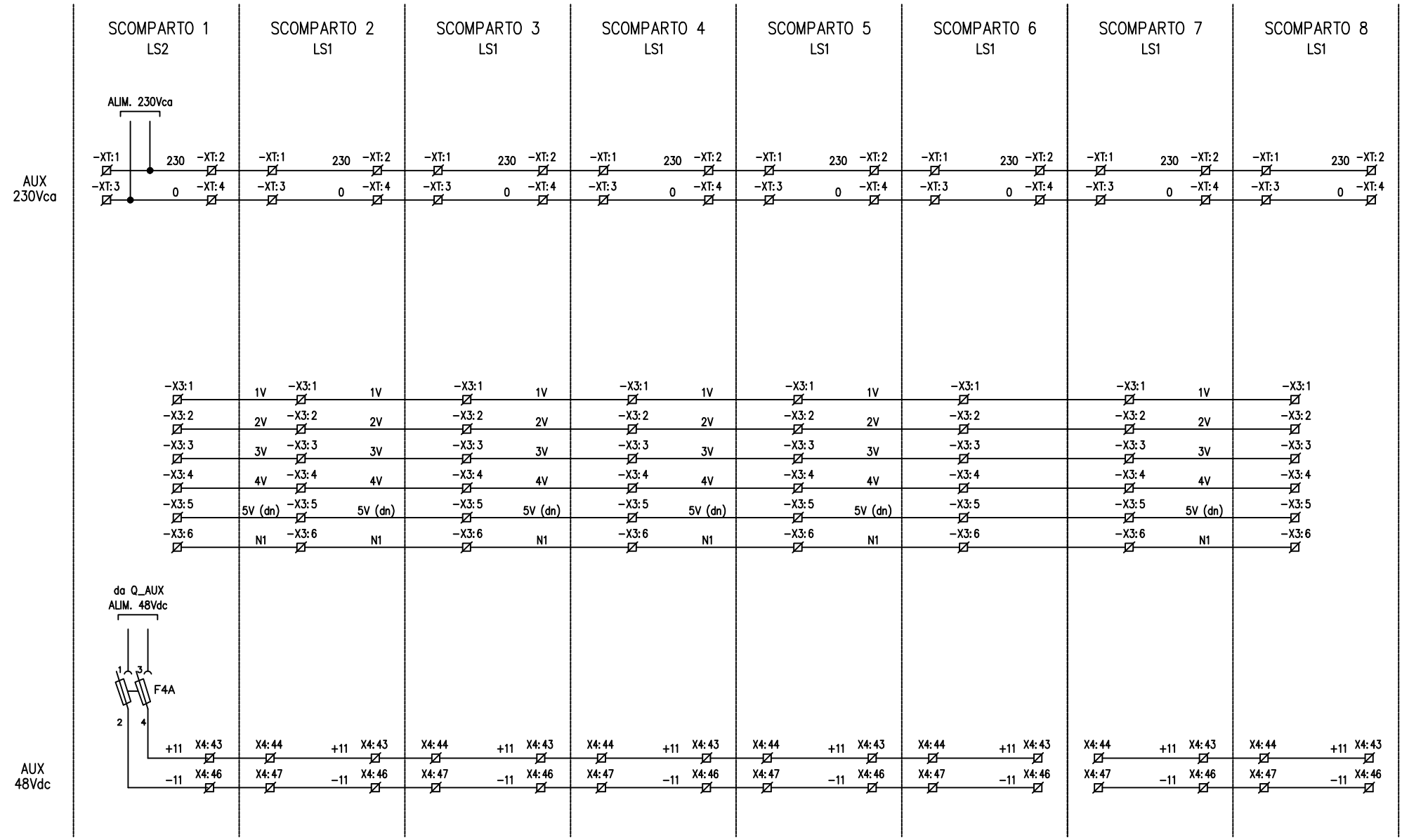

C					Data	
B					Disegn.	
A					Contr.	
Mod.	Num.	Sigla	Data	Descrizione	Visto	

SIEMENS
S.p.A.

CLIENTE/COSTUMER

OGGETTO/OBJECT: INTERPANNELLARI

COMMESSA n/ORDER n

DISEGNO n/DRAWING n

Nr. Foglio 07

Segue Foglio =