REGIONE AUTONOMA DELLA SARDEGNA
Ente acque della Sardegna

APPROVATO CON DEMOX/LLPP
Prot. n. 17564 rep.494 DEL 09/05/2022

AZZENA COSTANTINO
11.05.2022 14:01:33
GMT+00:00

Commissario Governativo per l'emergenza idrica in Sardegna,
Ordinanza n. 437 del 11.10.2006

LAVORI DI MANUTENZIONE

OPERE ELETTROMECCANICHE SCARICO DI FONDO
E DI CARPENTERIA METALLICA
DIGA BAU PRESSIU (Nuxis - Siliqua - Narcao)

PROGETTO ESECUTIVO

SCARICO DI FONDO
SEGNALAZIONE SUPPORTO
21-BP-M-260-01

Allegato **T.18**

Scala 1:2

Redatto dal Servizio Dighe

Progettista
Ing. Stefania Todde
TODDE STEFANIA
22.03.2022
16:56:17
GMT+00:00

Collaboratore
Geom. Giuseppe Vulpiani

Il Responsabile Unico del Procedimento
Ing. Enrica Palomba
Enrica Palomba
24.03.2022
08:34:11
GMT+00:00

Consulente tecnico
Ing. Ivano Leandri

Coordinatore sicurezza in fase di progettazione
Ing. Alessandro Pedemonte

Il Direttore Generale
Ing. Maurizio Cittadini

MELONI ROBERTO
24.03.2022
10:05:15
GMT+00:00

Il Direttore del Servizio Dighe
Ing. Roberto Meloni

FEBBRAIO 2022

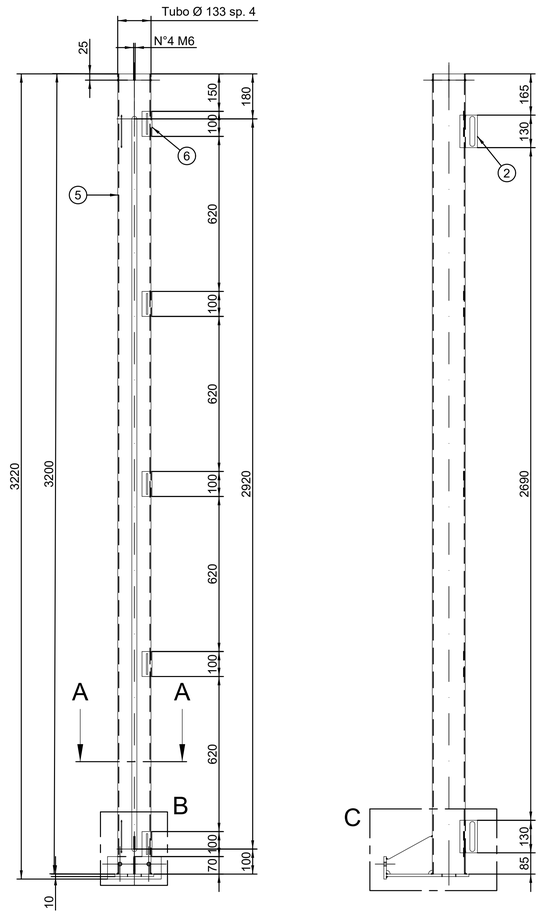

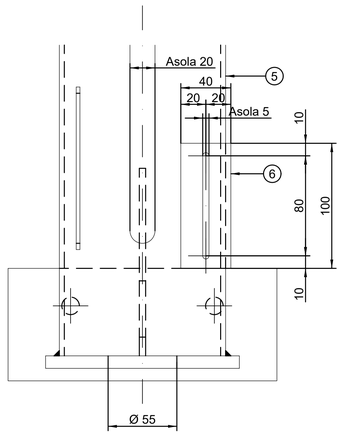

Dettaglio B
1:2

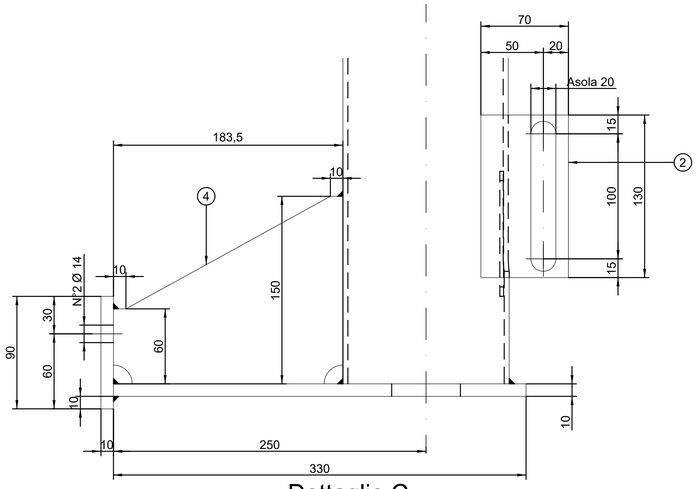

Dettaglio C
1:2

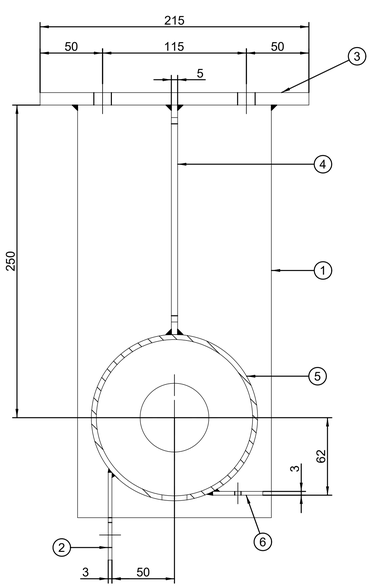

Sezione A-A
1:2

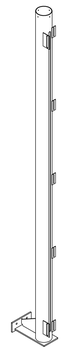

Saldature non diversamente indicate a3

RIF. Ref.	DIMENSIONI Dimensions	MATERIALE Material	Q.TA' Q.ty	PESO Weight	NOTE Notes
6	Lam. sp. 3 - 100 x 40	EN 10025 S355J0	5	0 kg	
5	Tubo Ø 133 sp. 4 - 3200	EN 10250 S275J0	1	39 kg	
4	Piatto 150 x 5 - 183,5	EN 10025 S355J0	1	1 kg	
3	Lam. sp. 10 - 90 x 215	EN 10025 S355J0	1	1 kg	
2	Lam. sp. 3 - 130 x 70	EN 10025 S355J0	2	0 kg	
1	Lam. sp. 10 - 330 x 155	EN 10025 S355J0	1	4 kg	

REV.	DATE	DESCRIPTION	DRWN.	CHKD.	APPR.
c					
b					
a					
0	05/02/2021	FIRST ISSUE			

ID UT
QUANTITY UNIT. 1 TOT. 2
WEIGHT UNIT. 46 kg
CLIENT ...
CONSULTANT ...
JOB N.

BAU PRESSIU
SCARICO DI FONDO
SEGNALAZIONE - SUPPORTO

DRWN.	APPR.	SCALE	DRAWING N.	SHEET	REV.
CHKD. 02/2021	DATE 02/2021	1:10	21-BP-M-260-01	1 / 1	0